K series 水甲管

合成樹脂製

農地の大ほ場化により降雨時、耕区内の地表水や地下水を排水したり、たん水するために使用するバルブです。

K3型
回転式水甲栓

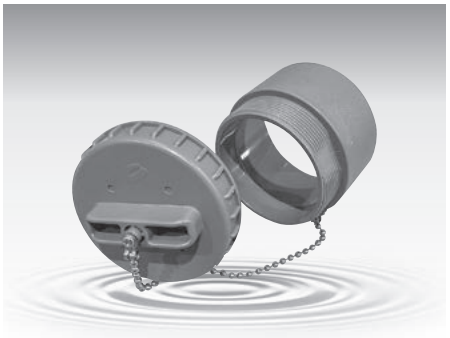

K4型
ネジ式水甲栓（K4-50～100・150）

K5型
ネジ式水甲栓（インサート式）

特　長

● 排水操作 ●
無段階に調整可能
（K3型のみ）

● 止水・排水 ●
全閉・全開
（K4型のみ）

● 既設管への取付可能 ●
接着固定
（VP管／VU管
K5型のみ）

仕　様

K3型 回転式水甲栓

本体の吐口面積をバンド状の外円筒により、無段階に調節する栓です。
集水管との接続は、ソケット構造のため簡単です。

（単位：mm）

品　番	B	C	F	孔口断面積	付記
K3-50	60	30	95	2072㎟	本製品は75を基本とし、その他は異形ソケットで接合します。
K3-65	76	30	95	2072㎟	
K3-75	89	30	95	2072㎟	

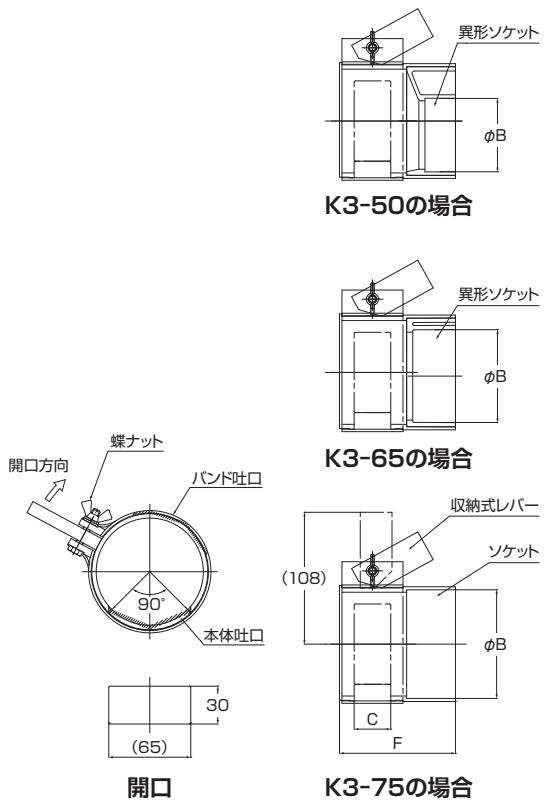

仕　様

K4型 ネジ式水甲栓

集水管の先に取り付けたキャップの回転により、全閉全開をする栓です。
キャップの紛失を防止するため、キャップはチェーンで結んであります。

（単位：mm）

品　番	A	B	C	D	F	G
K4-50	50	60	71	67	48	25
K4-65	66	76	87	84	63	35
K4-75	78	90	100	96	72	42
K4-100	100	114	130	124	89	50
K4-125	125	140	166	152	112	65
K4-150	145	166	182	179	130	80
K4-200	194	216	245	238	243	150

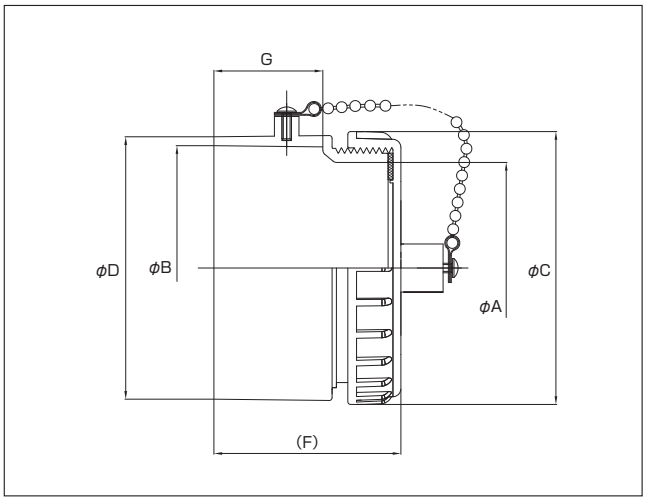

※K4-125･200は形状が異なります。

K5型 ネジ式水甲栓（インサート式）

既設管への接着固定です。

（単位：mm）

品　番		A	B	C	D	F	G
VP管用	K5-50P	50	50.1	71	67	79	31
	K5-65P	66	66	87	84	104.5	42
	K5-75P	78	76.2	100	96	120	48
	K5-100P	100	98.7	130	124	149	60
	K5-125P	125	120.9	166	152	166	54
	K5-150P	145	144.2	181.5	179	180	50
VU管用	K5-50U	50	55.5	71	67	73	25
	K5-65U	66	70.4	87	84	97.5	35
	K5-75U	78	82.3	100	96	112	40
	K5-100U	100	106.2	130	124	139	50
	K5-125U	125	130.4	166	152	152	40
	K5-150U	145	152.9	181.5	179	210	80

※品番のUはVU管・PはVP管に適しています。
※サイズにより形状が異なります。

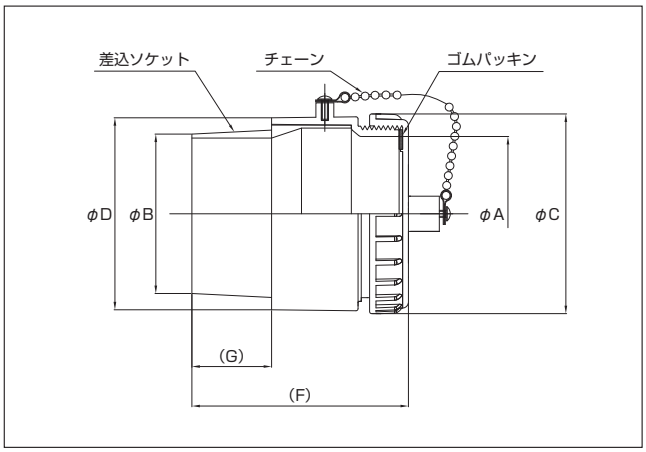

※K5-125P･125Uは形状が異なります。